Ausführungen | Versions ST-340

	Abmessungen | Dimensions								
Bezeichnung Description	**E**	**A**	**L**	**L 1**	**L 2**	**SW 1**	**Material Material**	**Gewicht Weight**	**Artikel-Nr. Item-No.**
Drehverschraubung Swivel	G1/2 IG G1/2 female	G1/2 AG G1/2 male	53 mm	13,5 mm	15 mm	24 mm	Edelstahl Stainless steel	0,119 kg	20 0340 010
Drehverschraubung Swivel	G1/2 IG G1/2 female	G1/4 IG G1/4 female	70 mm	13,5 mm	12 mm	24 mm	Edelstahl Stainless steel	0,145 kg	20 0340 050
Drehverschraubung Swivel	G1/2 IG G1/2 female	G1/2 AG G1/2 male	53 mm	13,5 mm	15 mm	24 mm	Messing Brass	0,123 kg	20 0340 510

Technische Daten | Specification
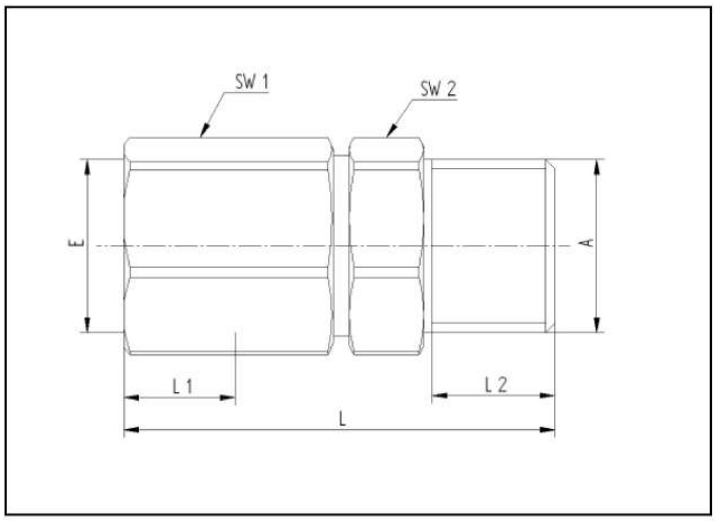
Druck | Pressure	220 bar	3200 psi
Durchfluss | Flow rate	160 l/min	42 US gal/min
SW 1 = SW 2	siehe Tabelle	See above table
Gewicht | Weight	siehe Tabelle	See above table
Temperatur | Temperature	90 ° C	195 ° F
Drehzahl max. | Speed max.	***30 min^{-1}***	***30 RMP***